Tecofi
VALVE MANUFACTURER - FRANCE

VANNE À PAPILLON À MOTEUR AUMA

PASSEPORT TECHNIQUE

VANNE À PAPILLON CORPS FONTE DUCTILE À MOTEUR ÉLECTRIQUE AUMA ENTRE BRIDES PN10/16 - ASA 150

VPG4449-U24

APPLICATION

Les vannes à papillon VPG sont utilisées pour des opérations d'ouverture, de fermeture ou de régulation dans les circuits de transfert des fluides.

Domaine d'utilisation
adduction, traitement des eaux, pompage, irrigation, industrie.

Fluides
eau froide, eau chaude, eau potable, air, fluides compatibles.

Contre-indications
Emploi sur la vapeur fortement déconseillé.

CARACTÉRISTIQUES GÉNÉRALES

Gamme : du DN32/40 au DN300.
-Conception suivant la norme NF EN 593.
-Type amovible à oreilles lisses de centrage.
-Étanchéité dans les deux sens de circulation de la tuyauterie.
-Corps revêtu de peinture époxy protégeant contre la corrosion
-Col rehaussé compatible au calorifugeage de conduites.
-Manchette souple permettant d'assurer une parfaite étanchéité.
-Papillon profilé et réduit en épaisseur
-Faible couple de manœuvre.
-Axe en deux parties accouplé au papillon à l'aide d'un carré.
-Perte de charge réduite.
-Embase normalisée ISO 5211
-Avec moteur électrique AUMA 230V 1PH 50Hz.

AGRÉMENTS ET NORMES

Conception	Conforme aux exigences de la Directive Européenne 2014/68/UE «Équipement sous pression» : module H.
Face à face	Écartement suivant les normes NF EN 558-1 série 20, ISO 5272 série 20, DIN 3202.
Raccordement	Montage entre brides ISO PN10/16 suivant les normes EN1092-1 et GOST PN10/16. Adaptable entre brides ASME B16.5 Classe 150 (ISO PN20) / EN 1092-2
Essais	Essais hydrauliques réalisés suivant les normes EN12266-1, DIN 3230 et ISO 5208 : -Corps : 24 bar -Siège : 17.6 bar

* Montage possible avec brides embouties et collets inox

HOMOLOGATIONS PRODUITS

CE EAC Ex sur demande

ACS Attestation de conformité sanitaire n° 22 ACC LY 475

WRAS APPROVED PRODUCT n° 2309075

ISO 9001 ISO 14001 BUREAU VERITAS Certification

Les photographies et les illustrations techniques ne sont pas contractuelles. Les spécifications des produits présentés sont susceptibles de modifications sans avis préalable

VPG4449-U24_FR // Réalisé le 19/06/2024 // Version B

Tecofi France
83 rue Marcel Mérieux - 69960 Corbas
Tél. +33 (0)4 72 79 05 79 - Fax. +33 (0)4 78 90 19 19
E-mail : sales@tecofi.fr - www.tecofi.fr

VANNE À PAPILLON À MOTEUR AUMA

PASSEPORT TECHNIQUE

VPG4449-U24

CONSTRUCTION

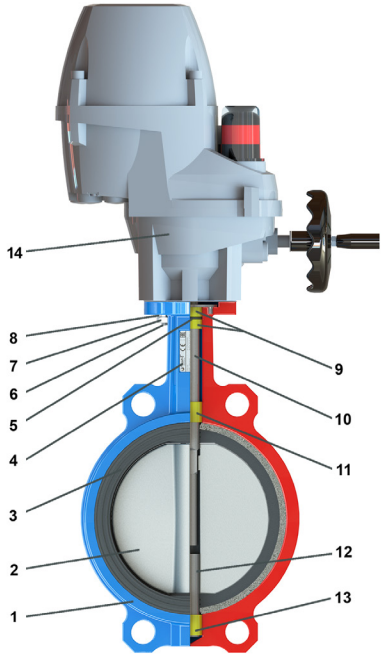

Rep.	Q-té	Désignation	Matière	Equivalences			Revêtement époxy
				DIN	ASTM	BS	
1	1	Corps	Fonte ductile EN-GJS-400-15	GGG40	A536 65-45-12	EN-JS1030	Bleu RAL 5015, 250 µm
2	1	Papillon	Acier inoxydable 316	G-X6CrNiMo18 10	A351 Gr. CF8M	1504 316 C16	
3	1	Manchette	EPDM ACS				
4	1	Plaque signalétique	Acier inoxydable 304	X5CrNi 18 10	A 182 AISI 304	1449-2 304 S15	
5	1	Joint torique	EPDM				
6	2	Vis	Acier inoxydable 316/A4	X5CrNiMo 18 10	A 182 AISI 316	1449-2 316 S16	
7	2	Écrou	Acier inoxydable 316/A4	X5CrNiMo 18 10	A 182 AISI 316	1449-2 316 S16	
8	2	Rondelle	Acier inoxydable 316/A4	X5CrNiMo 18 10	A 182 AISI 316	1449-2 316 S16	
9	2	Palier supérieur	PTFE				
10	1	Tige supérieure	Acier inoxydable 420	X20Cr13	A276 AISI 420	970-1 420S37	
11	1	Palier	PTFE				
12	1	Tige inférieure	Acier inoxydable 420	X20Cr13	A276 AISI 420	970-1 420S37	
13	1	Palier inférieur	PTFE				
14	1	Actionneur	AUMA				

Les photographies et les illustrations techniques ne sont pas contractuelles. Les spécifications des produits présentés sont susceptibles de modifications sans avis préalable

VPG4449-U24_FR // Réalisé le 19/06/2024 // Version B

Tecofi France
83 rue Marcel Mérieux - 69960 Corbas
Tél. +33 (0)4 72 79 05 79 - Fax. +33 (0)4 78 90 19 19
E-mail : sales@tecofi.fr - www.tecofi.fr

ISO 9001
ISO 14001
BUREAU VERITAS
Certification

VANNE À PAPILLON À MOTEUR AUMA

PASSEPORT TECHNIQUE

VPG4449-U24

DIMENSIONS

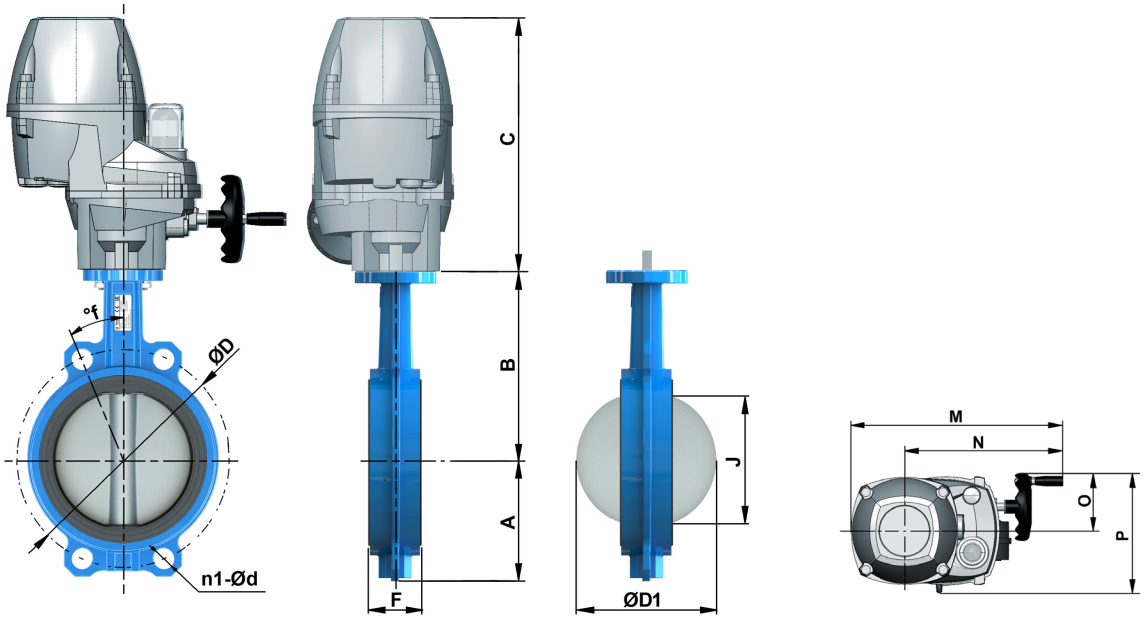

DN		A	B	C	ØD	ØD1	n1-Ød	f°	F	J	Référence actionneur	M	N	O	P	ØV	Poids (kg)
mm	inch																
40	1"1/2	60	120	287	110	43	4-Ø19	45°	33	29	PF-Q80	314	235	93.5	158	100	9,28
50	2"	60	128	287	125	53	4-Ø19	45°	43	31	PF-Q80	314	235	93.5	158	100	9,83
65	2"1/2	72.5	140	287	145	65	4-Ø19	45°	45	46	PF-Q80	314	235	93.5	158	100	10,04
80	3"	91	148	287	160	79	4-Ø19	45°	45	64	PF-Q80	314	235	93.5	158	100	10,64
100	4"	108	165	287	180	105	4-Ø19	22.5°	52	91	PF-Q150	314	235	93.5	158	100	11,68
125	5"	121	175	287	210	124	4-Ø20	22.5°	56	111	PF-Q150	314	235	93.5	158	100	13,5
150	6"	131	199	287	240	155	4-Ø23	22.5°	56	144	PF-Q150	314	235	93.5	158	100	14,61
200	8"	163	220	323	295	203	4-Ø23	15°/22.5°	60	194	PF-Q300	337	258	93.5	158	160	22,34
250	10"	198	251	323	350/355	251	4-Ø28	15°	68	242	PF-Q600	337	258	93.5	158	160	29,33
300	12"	231	288	323	400/410	302	4-Ø28	15°	78	292	PF-Q600	337	258	93.5	158	160	37,98

Les trous lisses sont oblongs sur les DN32/40, DN200 et DN300
Pression différentielle maxi : 16 bar

CONDITIONS DE SERVICE

Pression de service maxi : 16 bar
(6 bar pour l'air comprimé)
Dépression maxi supportée : -0.8 bar pendant 10 minutes
(tests sous vide réalisés en laboratoire, épreuve vanne ouverte à -0,8 bar pendant 10 minutes)
Température de service maxi : -20°C / +130°C

Les photographies et les illustrations techniques ne sont pas contractuelles. Les spécifications des produits présentés sont susceptibles de modifications sans avis préalable

Tecofi France
83 rue Marcel Mérieux - 69960 Corbas
Tél. +33 (0)4 72 79 05 79 - Fax. +33 (0)4 78 90 19 19
E-mail : sales@tecofi.fr - **www.tecofi.fr**

ISO 9001
ISO 14001
BUREAU VERITAS
Certification

VANNE À PAPILLON À MOTEUR AUMA

PASSEPORT TECHNIQUE

VPG4449-U24

DIAGRAMME DE PERTE DE CHARGE

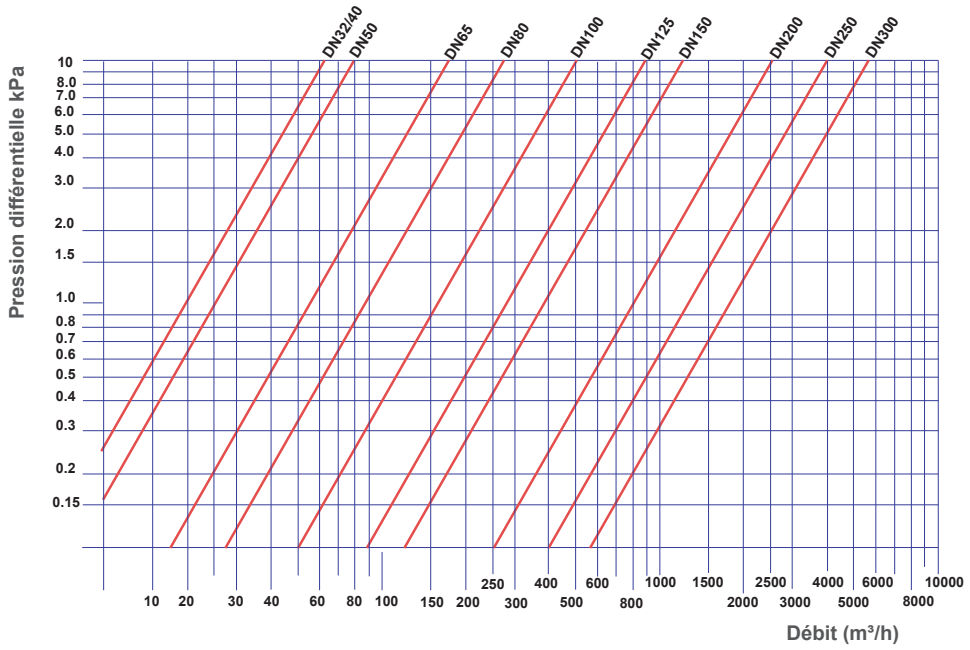

1 kPa = 0.01 bar

COEFFICIENT DE DÉBIT

DN		Kv								
mm	inch	10°	20°	30°	40°	50°	60°	70°	80°	90°
32/40	1"1/4 - 1"1/2	0.0	0.0	0.1	1.0	10.0	20.0	45.0	55.0	60.0
50	2"	0.0	2.6	10.3	20.5	38.5	54.7	77.0	106.9	115.4
65	1"1/2	0.1	5.1	17.1	31.6	55.6	83.8	123	174	188
80	3"	0.2	7.7	19.4	33.3	59.9	99.2	156	235	258
100	4"	0.4	14.5	30.8	66.7	119	197	311	467	513
125	5"	0.7	24.8	52.2	114	203	335	530	795	874
150	6"	1.7	38.5	81.2	175	313	517	819	1229	1350
200	8"	2.6	76.1	161	349	622	1028	1627	2440	2681
250	10"	3.4	129	274	593	1058	1750	2770	4154	4566
300	12"	4.3	200	423	917	1634	2704	4279	6418	7054

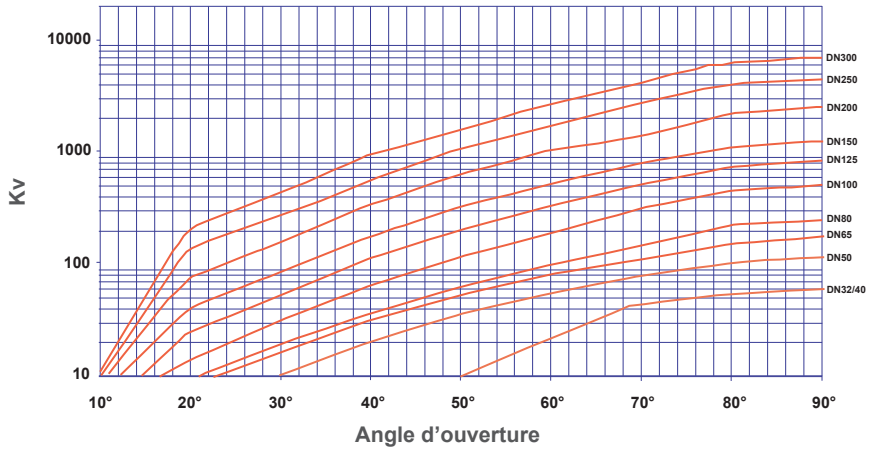

Les photographies et les illustrations techniques ne sont pas contractuelles. Les spécifications des produits présentés sont susceptibles de modifications sans avis préalable

Tecofi France
83 rue Marcel Mérieux - 69960 Corbas
Tél. +33 (0)4 72 79 05 79 - Fax. +33 (0)4 78 90 19 19
E-mail : sales@tecofi.fr - **www.tecofi.fr**

ISO 9001
ISO 14001
BUREAU VERITAS
Certification

VPG4449-U24_FR // Réalisé le 19/06/2024 // Version B