Tecofi
VALVE MANUFACTURER - FRANCE

VANNE À PAPILLON À VÉRIN PNEUMATIQUE

PASSEPORT TECHNIQUE

VANNE À PAPILLON CORPS FONTE DUCTILE À VÉRIN PNEUMATIQUE DOUBLE EFFET ENTRE BRIDES PN10/16 - ASA 150

VPG4448-N03

APPLICATION

Les vannes à papillon VPG sont utilisées pour des opérations d'ouverture, de fermeture ou de régulation dans les circuits de transfert des fluides.

Domaine d'utilisation : adduction, traitement des eaux, pompage, irrigation, industrie, CVC (climatisation, ventilation, chauffage).

Fluides
eau froide, eau chaude, eaux usées, rejets liquides, air, etc.

Contre-indications
Emploi sur la vapeur fortement déconseillé.

CARACTÉRISTIQUES GÉNÉRALES

Gamme : du DN32/40 au DN300.
-Conception suivant la norme NF EN 593.
-Type amovible à oreilles lisses de centrage.
-Étanchéité dans les deux sens de circulation de la tuyauterie.
-Corps revêtu de peinture époxy protégeant contre la corrosion
-Col rehaussé compatible au calorifugeage de conduites.
-Manchette souple permettant d'assurer une parfaite étanchéité.
-Papillon profilé et réduit en épaisseur
-Faible couple de manœuvre.
-Axe en deux parties accouplé au papillon à l'aide d'un carré.
-Perte de charge réduite.
-Embase normalisée ISO 5211 pour montage aisé d'actionneurs.
-Avec vérin pneumatique double effet

AGRÉMENTS ET NORMES

Conception	Conforme aux exigences de la Directive Européenne 2014/68/UE «Équipement sous pression» : module H.
Face à face	Écartement suivant les normes NF EN 558-1 série 20, ISO 5272 série 20, DIN 3202.
Raccordement*	Montage entre brides ISO PN10/16 suivant les normes EN1092-1 et GOST PN10/16. Adaptable entre brides ASME B16.5 Classe 150 (ISO PN20) / EN 1092-2
Essais	Essais hydrauliques réalisés suivant les normes EN12266-1, DIN 3230 et ISO 5208 : -Corps : 24 bar -Siège : 17.6 bar

* Montage possible avec brides embouties et collets inox

HOMOLOGATIONS PRODUITS

CE EAC Ex sur demande

Les photographies et les illustrations techniques ne sont pas contractuelles. Les spécifications des produits présentés sont susceptibles de modifications sans avis préalable

Tecofi France
83 rue Marcel Mérieux - 69960 Corbas
Tél. +33 (0)4 72 79 05 79 - Fax. +33 (0)4 78 90 19 19
E-mail : sales@tecofi.fr - www.tecofi.fr

ISO 9001
ISO 14001
BUREAU VERITAS
Certification

VPG4448-N03_FR // Réalisé le 19/06/2024 // Version B

VANNE À PAPILLON À VÉRIN PNEUMATIQUE

PASSEPORT TECHNIQUE

VPG4448-N03

CONSTRUCTION

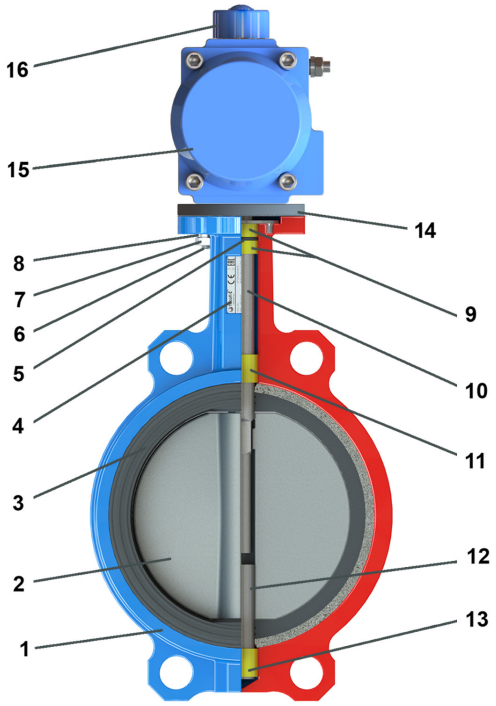

Rep.	Q-té	Désignation	Matière	Équivalences			Revêtement époxy
				DIN	ASTM	BS	
1	1	Corps	Fonte ductile EN-GJS-400-15	GGG40	A536 65-45-12	EN-JS1030	Bleu RAL 5015, 250 µm
2	1	Papillon	Fonte ductile EN-GJS-400-15 + Nickel	GGG40	A536 65-45-12	EN-JS1030	
3	1	Manchette	EPDM CH				
4	1	Plaque signalétique	Acier inoxydable 304	X5CrNi 18 10	A 182 AISI 304	1449-2 304 S15	
5	1	Joint torique	EPDM				
6	2	Vis	Acier inoxydable 316/A4	X5CrNiMo 18 10	A 182 AISI 316	1449-2 316 S16	
7	2	Écrou	Acier inoxydable 316/A4	X5CrNiMo 18 10	A 182 AISI 316	1449-2 316 S16	
8	2	Rondelle	Acier inoxydable 316/A4	X5CrNiMo 18 10	A 182 AISI 316	1449-2 316 S16	
9	2	Palier supérieur	PTFE				
10	1	Tige supérieure	Acier inoxydable 420	X20Cr13	A276 AISI 420	970-1 420S37	
11	1	Palier	PTFE				
12	1	Tige inférieure	Acier inoxydable 420	X20Cr13	A276 AISI 420	970-1 420S37	
13	1	Palier inférieur	PTFE				
14	1	Entretoise	Plastique ASA				
15	1	Actionneur	Alliage d'aluminium				
16	1	Bouchon indicateur de position	Plastique				

Les photographies et les illustrations techniques ne sont pas contractuelles. Les spécifications des produits présentés sont susceptibles de modifications sans avis préalable

VPG4448-N03_FR // Réalisé le 19/06/2024 // Version B

Tecofi France
83 rue Marcel Mérieux - 69960 Corbas
Tél. +33 (0)4 72 79 05 79 - Fax. +33 (0)4 78 90 19 19
E-mail : sales@tecofi.fr - **www.tecofi.fr**

ISO 9001
ISO 14001
BUREAU VERITAS
Certification

VANNE À PAPILLON À VÉRIN PNEUMATIQUE

PASSEPORT TECHNIQUE

VPG4448-N03

DIMENSIONS

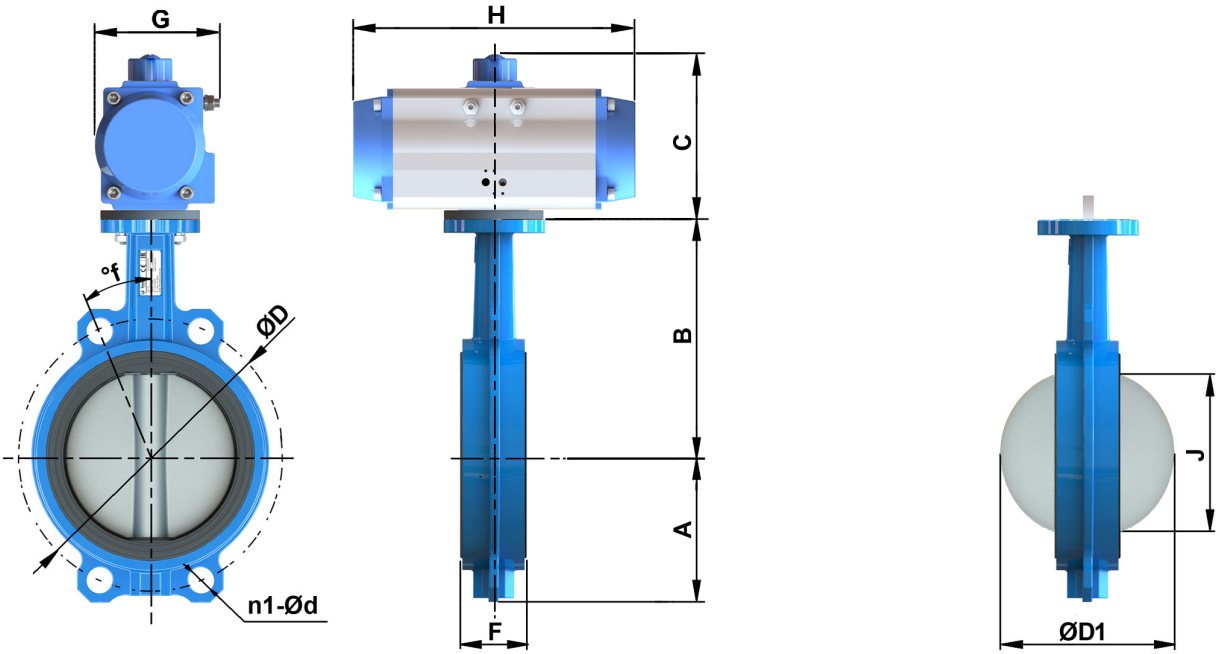

DN		A	B	C	ØD	ØD1	n1-Ød	f°	F	J	Référence actionneur*	H	G	Poids (kg)
mm	inch													
32/40	1"1/4 1"1/2	60	120	92	110	43	4-Ø19	45°	33	29	TDA-052	146	67.5	2,67
50	2"	60	128	92	125	53	4-Ø19	45°	43	31	TDA-052	146	67.5	3,22
65	2"1/2	72.5	140	92	145	65	4-Ø19	45°	45	46	TDA-052	146	67.5	3,39
80	3"	91	148	108	160	79	4-Ø19	45°	45	64	TDA-063	169	80.5	4,72
100	4"	108	165	120	180	105	4-Ø19	22.5°	52	91	TDA-075	186	92	6,58
125	5"	121	175	129	210	124	4-Ø20	22.5°	56	111	TDA-083	210	97	8,89
150	6"	131	199	153	240	155	4-Ø23	22.5°	56	144	TDA-092	264	103	11,42
200	8"	163	220	185	295	203	4-Ø23	15°/22.5°	60	194	TDA-125	302	134.5	20,45
250	10"	198	251	202	350/355	251	4-Ø28	15°	68	242	TDA-140	398	142	31,18
300	12"	231	288	227	400/410	302	4-Ø28	15°	78	292	TDA-160	456	161	48,17

Les trous lisses sont oblongs sur les DN32/40, DN200 et DN300
* - La préconisation du vérin correspond à une utilisation pour une ΔP maxi de 16 bar sous alimentation d'air de 6 bar

CONDITIONS DE SERVICE

Pression de service maxi : 16 bar
(6 bar pour l'air comprimé)
Dépression maxi supportée : -0.8 bar pendant 10 minutes
(tests sous vide réalisés en laboratoire, épreuve vanne ouverte à -0,8 bar pendant 10 minutes)
Température de service maxi : -20°C / +130°C

Les photographies et les illustrations techniques ne sont pas contractuelles. Les spécifications des produits présentés sont susceptibles de modifications sans avis préalable

Tecofi France
83 rue Marcel Mérieux - 69960 Corbas
Tél. +33 (0)4 72 79 05 79 - Fax. +33 (0)4 78 90 19 19
E-mail : sales@tecofi.fr - **www.tecofi.fr**

ISO 9001
ISO 14001
BUREAU VERITAS
Certification

VPG4448-N03_FR // Réalisé le 19/06/2024 // Version B

VANNE À PAPILLON À VÉRIN PNEUMATIQUE

PASSEPORT TECHNIQUE

VPG4448-N03

DIAGRAMME DE PERTE DE CHARGE

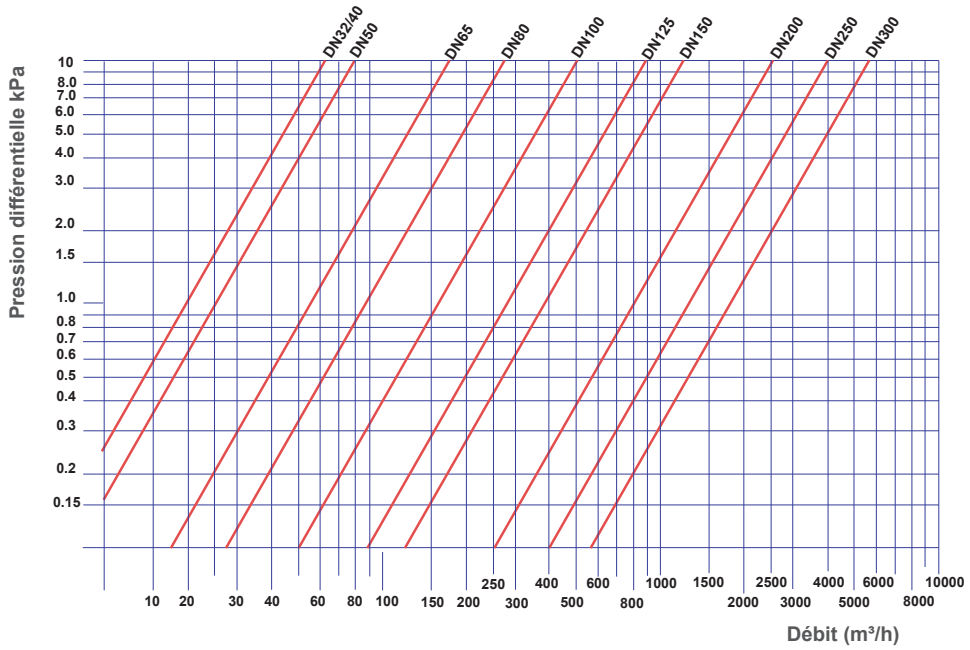

1 kPa = 0.01 bar

COEFFICIENT DE DÉBIT

DN		Kv								
mm	inch	10°	20°	30°	40°	50°	60°	70°	80°	90°
32/40	1"1/4 - 1"1/2	0.0	0.0	0.1	1.0	10.0	20.0	45.0	55.0	60.0
50	2"	0.0	2.6	10.3	20.5	38.5	54.7	77.0	106.9	115.4
65	1"1/2	0.1	5.1	17.1	31.6	55.6	83.8	123	174	188
80	3"	0.2	7.7	19.4	33.3	59.9	99.2	156	235	258
100	4"	0.4	14.5	30.8	66.7	119	197	311	467	513
125	5"	0.7	24.8	52.2	114	203	335	530	795	874
150	6"	1.7	38.5	81.2	175	313	517	819	1229	1350
200	8"	2.6	76.1	161	349	622	1028	1627	2440	2681
250	10"	3.4	129	274	593	1058	1750	2770	4154	4566
300	12"	4.3	200	423	917	1634	2704	4279	6418	7054

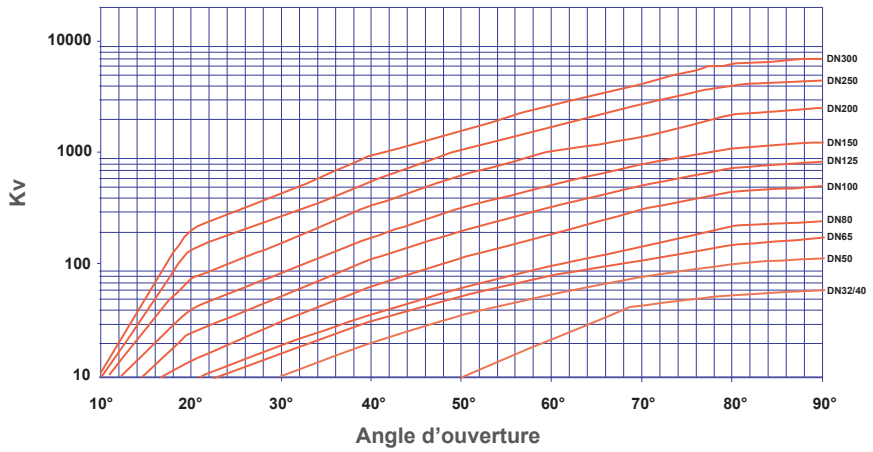

Les photographies et les illustrations techniques ne sont pas contractuelles. Les spécifications des produits présentés sont susceptibles de modifications sans avis préalable

Tecofi France
83 rue Marcel Mérieux - 69960 Corbas
Tél. +33 (0)4 72 79 05 79 - Fax. +33 (0)4 78 90 19 19
E-mail : sales@tecofi.fr - **www.tecofi.fr**

ISO 9001
ISO 14001
BUREAU VERITAS
Certification