VANNE À PASSAGE DIRECT BRONZE PN20

Tecofi
VALVE MANUFACTURER - FRANCE

PASSEPORT TECHNIQUE

VANNE À PASSAGE DIRECT PN20 À TIGE NON MONTANTE - CORPS BRONZE

V 2143W

APPLICATION

Sectionnement d'écoulement dans les réseaux de transfert de fluides.

Domaine d'utilisation: Installation industrielle, réseaux de transfert d'eau, adduction d'eau, génie climatique, irrigation, etc.

Fluides: eau, huile.

CARACTÉRISTIQUES GÉNÉRALES

Gamme : du DN1/2'' au DN4''.
Vanne à passage direct à tige non montante
Passage intégral, faible de perte de charge.
Étanchéité métal/métal.
Raccordement taraudé femelle / femelle BSPP suivant la norme ISO 228-1.
Testé suivant la norme NF EN12266-1 : 2012.
Manœuvre par volant.

CONSTRUCTION

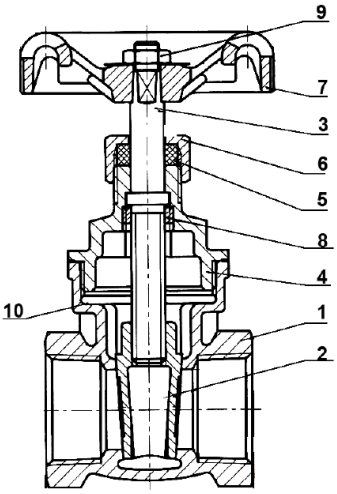

Rep.	Q-té	Désignation	Matière	Équivalences		
				DIN	ASTM	BS
1	1	Corps	Bronze CuSn5Zn5Pb5-C-C	G-CuSn5PbZn (Rg 5)	B62 C83600	1400 LG2
2	1	Opercule	Bronze CuSn5Zn5Pb5-C-C	G-CuSn5PbZn (Rg 5)	B62 C83600	1400 LG2
3	1	Tige	Laiton DZR CW602N			
4	1	Chapeau	Bronze CuSn5Zn5Pb5-C-C	G-CuSn5PbZn (Rg 5)	B62 C83600	1400 LG2
5*	1	Garniture/ Bague	PTFE / Laiton HPb59-1			
6	1	Fouloir	Laiton CW614N			
7	1	Volant	Aluminium (1/2''- 2'') Fonte grise (2''1/2 - 4'')			
8	1	Joint de tige	Laiton DZR CW602N			
9	1	Écrou	Laiton CW614N			
10	1	Joint	PTFE (3'' – 4'')			

* PTFE seul dans le presse étoupe (1/2» - 1»1/4)
Bague + PTFE dans le presse étoupe (2»1/2 - 4»)

HOMOLOGATIONS PRODUITS

EAC

WRAS APPROVED PRODUCT Certificat WRAS n° 2310146

Les photographies et les illustrations techniques ne sont pas contractuelles. Les spécifications des produits présentés sont susceptibles de modifications sans avis préalable

Tecofi France
83 rue Marcel Mérieux - 69960 Corbas
Tél. +33 (0)4 72 79 05 79 - Fax. +33 (0)4 78 90 19 19
E-mail : sales@tecofi.fr - **www.tecofi.fr**

ISO 9001
ISO 14001
BUREAU VERITAS Certification

V2143W_FR // Réalisé le 12/08/2024 // Version C

VANNE À PASSAGE DIRECT BRONZE PN20

Tecofi
VALVE MANUFACTURER - FRANCE

PASSEPORT TECHNIQUE

V 2143W

DIMENSIONS

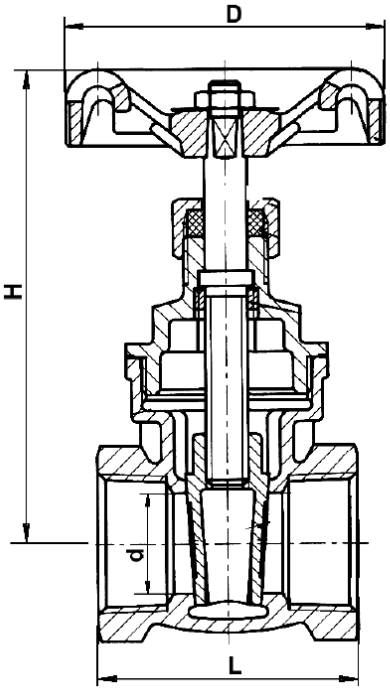

DN		L	H	d	Nombre de tours pour fermeture	Poids (kg)
mm	inch					
15	1/2"	43	78	13	4	0.254
20	3.4"	49	88	19	5	0.353
25	1"	54	103	25	6.5	0.521
32	1"1/4	62	116	32	8.5	0.766
40	1"1/2	65	133	38	9.5	1.065
50	2"	75	156	50	-	1.612
65	2"1/2	87	190	63	-	2.966
80	3"	105	215	76	-	4.777
100	4"	124	258	100	-	8.608

CONDITIONS DE SERVICE

Pression de service maxi : 20 bar (de 0°C à 120°C)
16 bar (pour températures supérieures à 120°C)
Température de service maxi : -10°C / + 170°C

Les photographies et les illustrations techniques ne sont pas contractuelles. Les spécifications des produits présentés sont susceptibles de modifications sans avis préalable

Tecofi France
83 rue Marcel Mérieux - 69960 Corbas
Tél. +33 (0)4 72 79 05 79 - Fax. +33 (0)4 78 90 19 19
E-mail : sales@tecofi.fr - **www.tecofi.fr**

ISO 9001
ISO 14001
BUREAU VERITAS
Certification

V2143W_FR // Réalisé le 12/08/2024 // Version C