JOINT DE DÉMONTAGE

PASSEPORT TECHNIQUE

JOINT DE DÉMONTAGE PN25

JT4253

APPLICATION

Les joints de démontage montés avec les vannes de sectionnement à brides, permettent de faciliter le montage et le démontage de celles-ci en compensant les déplacements axiaux de la tuyauterie.

Fluides : eau, eaux usées, rejets liquides non agressifs, etc

Revêtement époxy RAL 5015, épaisseur 250 µm

CARACTÉRISTIQUES GÉNÉRALES

Gamme : du DN100 au DN1200.
Raccordement PN25 suivant EN 1092-2.
Boulonnerie en acier GEOMET 500®
résistant à l'atmosphère marine.
Revêtement époxy.
Ajustement de +/- 25 mm.

CONSTRUCTION

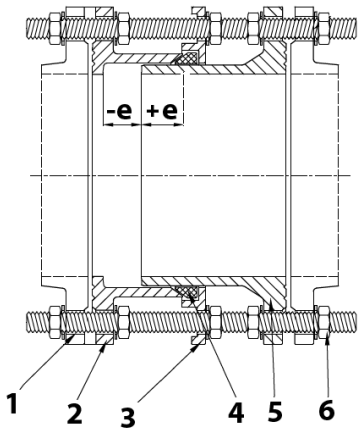

Rep.	Désignation	Matière	Équivalence		
			DIN	ASTM	BS
1	Bride longue	Fonte ductile EN-GJS-500-7	GGG50	A536 70-50-05	BS 500/7
2	Bride courte	Fonte ductile EN-GJS-500-7	GGG50	A536 70-50-05	BS 500/7
3	Bride de maintien	Fonte ductile EN-GJS-500-7	GGG50	A536 70-50-05	BS 500/7
4	Bague d'étanchéité	EPDM			
5	Tige filetée	Acier 6.8	GEOMET 500®		
6	Écrou	Acier 6.8	GEOMET 500®		

HOMOLOGATIONS PRODUITS

EAC

Les photographies et les illustrations techniques ne sont pas contractuelles. Les spécifications des produits présentés sont susceptibles de modifications sans avis préalable

Tecofi France
83 rue Marcel Mérieux - 69960 Corbas
Tél. +33 (0)4 72 79 05 79 - Fax. +33 (0)4 78 90 19 19
E-mail : sales@tecofi.fr - www.tecofi.fr

ISO 9001
ISO 14001
BUREAU VERITAS
Certification

JT4253_FR // Réalisé le 24/09/2024 // Version D

JOINT DE DÉMONTAGE

PASSEPORT TECHNIQUE

JT4253

DIMENSIONS

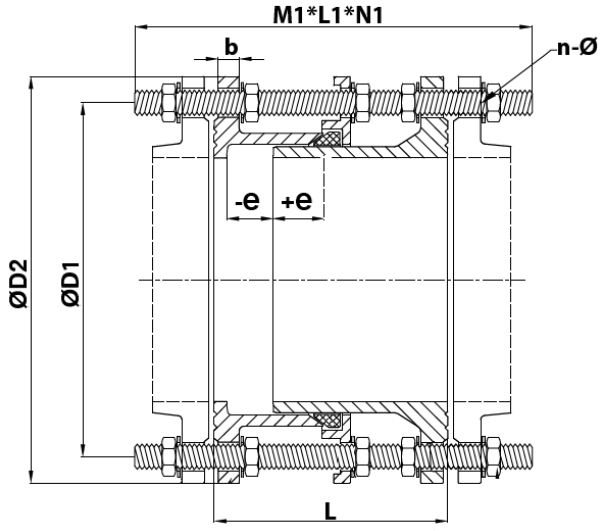

DN		e	L	øD1	øD2	M*L1*N1	n-ø	b	Poids (kg)
mm	inch								
100	4''	25	220	190	235	M20*370*8	8-23	16	21.80
125	5''	25	220	220	270	M24*380*8	8-28	16	29.80
150	6''	25	230	250	300	M24*380*8	8-28	17	34.90
200	8''	25	230	310	360	M24*400*12	12-28	19	50.80
250	10''	25	250	370	425	M27*450*12	12-31	21.5	73.80
300	12''	25	250	430	485	M27*460*16	16-31	23.5	90.60
350	14''	25	270	490	555	M30*480*16	16-34	26	110.00
400	16''	25	280	550	620	M33*500*16	16-37	28	178.00
450	18''	25	280	600	670	M33*500*20	20-37	30.5	211.00
500	20''	25	300	660	730	M33*500*20	20-37	32.5	232.80
600	24''	25	320	770	845	M36*550*20	20-40	37	311.60
700	28''	25	340	875	960	M39*550*24	24-43	41.5	407.60
800	32''	25	360	990	1085	M45*620*24	24-49	46	553.00
900	36''	25	380	1090	1185	M45*620*28	28-49	50.5	700.00
1000	40''	25	400	1210	1320	M52*660*28	28-56	55	-
1200	48''	25	450	1420	1530	M52*700*32	32-56	64	-

CONDITIONS DE SERVICE

Pression de service maxi : 25 bar
Température de service maxi : -10°C / +80°C

Les photographies et les illustrations techniques ne sont pas contractuelles. Les spécifications des produits présentés sont susceptibles de modifications sans avis préalable

Tecofi France
83 rue Marcel Mérieux - 69960 Corbas
Tél. +33 (0)4 72 79 05 79 - Fax. +33 (0)4 78 90 19 19
E-mail : sales@tecofi.fr - **www.tecofi.fr**

ISO 9001
ISO 14001
BUREAU VERITAS
Certification

JT4253_FR // Réalisé le 24/09/2024 // Version D