JOINT DE DÉMONTAGE

PASSEPORT TECHNIQUE

JOINT DE DÉMONTAGE PN10

JT4203-EA

APPLICATION

Les joints de démontage montés avec les vannes de sectionnement à brides, permettent de faciliter le montage et le démontage de celles-ci en compensant les déplacements axiaux de la tuyauterie.

Fluides : eau, rejets liquides non agressifs, etc.

ACS

Revêtement époxy RAL 5015, épaisseur 250 µm

CARACTERISTIQUES GENERALES

Gamme : du DN200 au DN1200.
Raccordement PN10 suivant EN 1092-2.
Boulonnerie en acier GEOMET 500®
résistant à l'atmosphère marine.
Revêtement époxy.
Ajustement de +/- 25 mm.

CONSTRUCTION

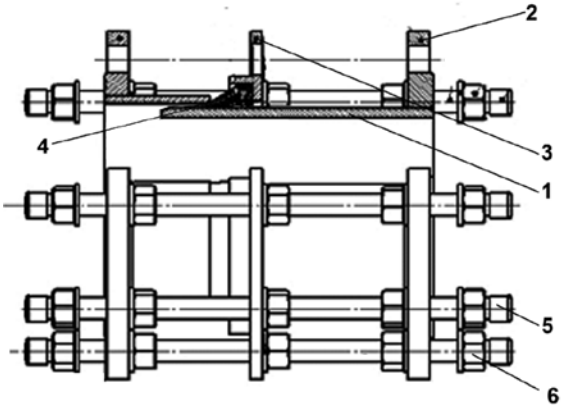

Rep.	Désignation	Matière	Equivalence		
			DIN	ASTM	BS
1	Bride longue	Fonte ductile EN-GJS-500-7	GGG50	A536 70-50-05	BS 500/7
2	Bride courte	Fonte ductile EN-GJS-500-7	GGG50	A536 70-50-05	BS 500/7
3	Bride de maintien	Fonte ductile EN-GJS-500-7	GGG50	A536 70-50-05	BS 500/7
4	Bague d'étanchéité	EPDM ACS (QUALITE WRAS)			
5	Tige filetée	Acier 4.8	GEOMET 500®		
6	Ecrou et tirants	Acier	GEOMET 500®		

HOMOLOGATIONS PRODUITS

EAC ACS n° 21 ACC LY 758

Les photographies et les illustrations techniques ne sont pas contractuelles. Les spécifications des produits présentés sont susceptibles de modifications sans avis préalable

Tecofi France
83 rue Marcel Mérieux - 69960 Corbas
Tél. +33 (0)4 72 79 05 79 - Fax. +33 (0)4 78 90 19 19
E-mail : sales@tecofi.fr - www.tecofi.fr

JT4203-EA_FR // Réalisé le 23/09/2022 // Version A

JOINT DE DÉMONTAGE

PASSEPORT TECHNIQUE

JT4203-EA

DIMENSIONS

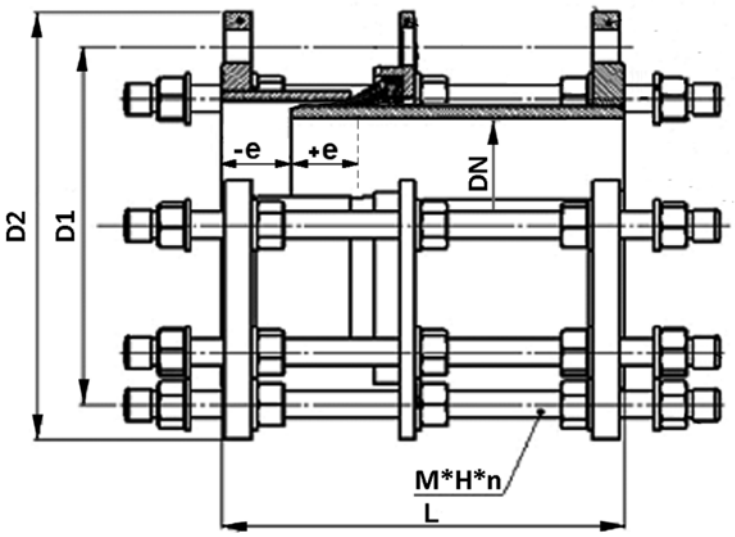

DN		e	L	øD1	øD2	M*H*n	EPAISSEUR BRIDE	Poids (kg)
mm	inch							
200	8"	25	210	340	295	M20*350*8	16+3	39.4
250	10"	25	225	400	350	M20*370*12	19+3	48.4
300	12"	25	240	455	400	M20*390*12	20.5+3	53.5
350	14"	25	240	505	460	M20*400*16	20.5+3	78
400	16"	25	250	565	515	M24*420*16	20.5+3	104
450	18"	25	270	615	565	M24*435*20	21.5+3	138
500	20"	25	270	670	620	M24*440*20	22.5+3	140
600	24"	25	290	780	725	M27*460*20	25+3	167
700	28"	25	300	895	840	M27*480*24	27.5+3	235
800	32"	25	315	1015	950	M30*500*24	30+3	324
900	36"	25	325	1115	1050	M30*500*28	32.5+3	380
1000	40"	25	335	1230	1160	M33*545*28	35+3	481
1200	48"	25	345	1455	1380	M36*580*32	40+3	526

CONDITIONS DE SERVICE

Pression de service maxi : 10 bar
Température de service maxi : +4°C / +110°C

Les photographies et les illustrations techniques ne sont pas contractuelles. Les spécifications des produits présentés sont susceptibles de modifications sans avis préalable

JT4203-EA_FR // Réalisé le 23/09/2022 // Version A

Tecofi France
83 rue Marcel Mérieux - 69960 Corbas
Tél. +33 (0)4 72 79 05 79 - Fax. +33 (0)4 78 90 19 19
E-mail : sales@tecofi.fr - **www.tecofi.fr**

ISO 9001
ISO 14001
BUREAU VERITAS
Certification