Tecofi
VALVE MANUFACTURER - FRANCE

CLAPET À BATTANT À BRIDES

PASSEPORT TECHNIQUE

CLAPET DE RETENUE À BATTANT À CONTREPOIDS CORPS FONTE DUCTILE À BRIDES

CB 4248AC-MM

APPLICATION

Le clapet à battant TECOFI est adapté pour les applications de transfert de fluides non chargés sous régime non pulsatoire.

Domaine d'utilisation: pompage, adduction d'eau, installation de climatisation et de chauffage, industrie chimique, installations hydrauliques.

Fluides: eaux claires et/ou légèrement chargées, eau déminéralisée, fluides non corrosifs

CARACTÉRISTIQUES GÉNÉRALES

Gamme: DN40 à DN400.

-Clapet de non retour à battant à contrepoids.

-Étanchéité corps/chapeau assurée par joint graphite.

-Siège d'étanchéité du clapet légèrement incliné.

-Fermeture facile.

-Sens de montage indiqué par une flèche sur le corps.

-Faibles pertes de charge.

-Construction robuste ne nécessitant pas d'entretien.

-Montage sur tuyauterie horizontale ou verticale ascendante.

AGRÉMENTS ET NORMES

Face à face	Écartement suivant la norme DIN3202-F6
Raccordement	Montage à brides PN10/16 suivant la norme EN1092-2
Essais	Essais hydrauliques réalisés selon les normes EN12266-1, DIN 3230 et ISO 5208 : - Corps : 24 bar - Siège : 17.6 bar Taux de fuite annoncé : D

HOMOLOGATIONS PRODUITS

EAC

Les photographies et les illustrations techniques ne sont pas contractuelles. Les spécifications des produits présentés sont susceptibles de modifications sans avis préalable

CB 4248AC-MM_FR // Réalisé le 27/02/2025 // Version D

Tecofi France
83 rue Marcel Mérieux - 69960 Corbas
Tél. +33 (0)4 72 79 05 79 - Fax. +33 (0)4 78 90 19 19
E-mail : sales@tecofi.fr - **www.tecofi.fr**

ISO 9001
ISO 14001
BUREAU VERITAS
Certification

CLAPET À BATTANT À BRIDES

PASSEPORT TECHNIQUE

CB 4248AC-MM

CONSTRUCTION

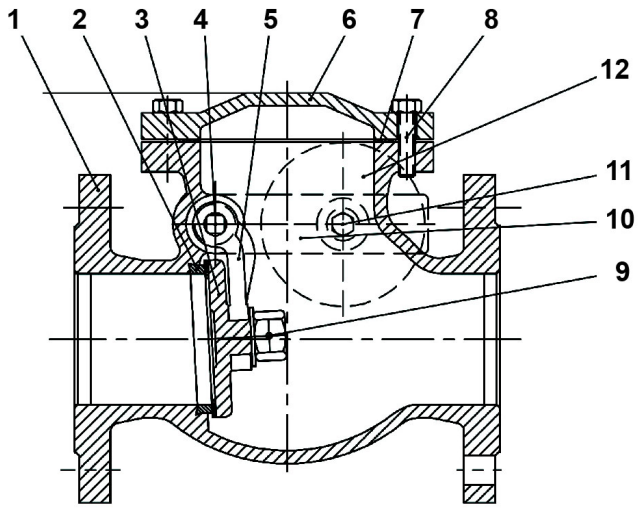

Constituant	Revêtement
Corps (1)	Epoxy poudre RAL 5015 épaisseur 250µm
Chapeau (6)	Epoxy poudre RAL 5015 épaisseur 250µm
Contrepoids (12)	Epoxy poudre RAL 5015 épaisseur 250µm

Rep.	Désignation	Quantité	Matière	Equivalences		
				DIN	ASTM	BS
1	Corps	1	Fonte ductile EN-GJS-500-7	GGG50	A536 70-50-05	EN-JS1050
2	Bague de siège	1	Laiton			
3	Battant	1	Fonte ductile EN-GJS-500-7 + Laiton	GGG50	A536 70-50-05	EN-JS1050
4	Axe	1	Inox			
5	Charnière	1	Fonte ductile EN-GJS-500-7	GGG50	A536 70-50-05	EN-JS1050
6	Chapeau	1	Fonte ductile EN-GJS-500-7	GGG50	A536 70-50-05	EN-JS1050
7	Joint	1	Graphite			
8	Vis	n	Inox 304			
9	Écrou	1	Inox 304			
10	Culbuteur	1	Inox 304			
11	Vis	1	Inox 304			
12	Contrepoids	1	Fonte ductile EN-GJS-500-7	GGG50	A536 70-50-05	EN-JS1050

n= 4 (DN40-65 ; 6 (DN80-100; 8 (DN125); 10 (DN150-200); 12 (DN250-300); 16 (DN350-400)

Les photographies et les illustrations techniques ne sont pas contractuelles. Les spécifications des produits présentés sont susceptibles de modifications sans avis préalable

Tecofi France
83 rue Marcel Mérieux - 69960 Corbas
Tél. +33 (0)4 72 79 05 79 - Fax. +33 (0)4 78 90 19 19
E-mail : sales@tecofi.fr - www.tecofi.fr

ISO 9001
ISO 14001
BUREAU VERITAS
Certification

CB 4248AC-MM_FR // Réalisé le 27/02/2025 // Version D

CLAPET À BATTANT À BRIDES

PASSEPORT TECHNIQUE

CB 4248AC-MM

DIMENSIONS

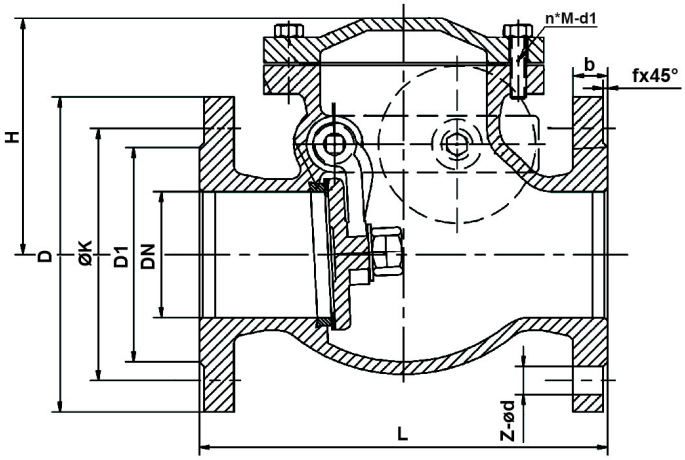

DN		L	Ø D	Ø D1		Ø K		H	n*M-d1	Z-Ød		b	f	Poids (kg)
mm	inch													
40	1"1/2	180	150	88		110		111	4*M10-30	4-Ø19		18	3	8
50	2"	200	165	102		125		120	4*M10-30	4-Ø19		20	3	11.3
65	2"1/2	240	185	122		145		137	4*M10-35	4-Ø19		20	3	15.3
80	3"	260	200	138		160		153	6*M12-40	8-Ø19		22	3	20
100	4"	300	220	158		180		163	6*M12-40	8-Ø19		24	3	26.4
125	5"	350	250	188		210		183	8*M12-45	8-Ø19		26	3	37
150	6"	400	285	212		240		203	10*M12-45	8-Ø23		26	3	49
200	8"	500	340	268		295		247	10*M16-50	8-Ø23	12-Ø23	30	3	83.5
250	10"	600	405	320		350	355	289	12*M16-50	12-Ø23	12-Ø28	32	3	123.5
300	12"	700	460	370	378	400	410	325	12*M16-55	12-Ø23	12-Ø28	32	3	169
350	14"	800	520	430	438	460	470	383	16*M16-55	16-Ø23	16-Ø28	36	3	257
400	16"	900	580	482	490	515	525	416	16*M16-55	16-Ø28	16-Ø31	38	3	315

CONDITIONS DE SERVICE

Pression de service maxi : 16 bar
Température de service maxi : 0°C / +200°C

Les photographies et les illustrations techniques ne sont pas contractuelles. Les spécifications des produits présentés sont susceptibles de modifications sans avis préalable

Tecofi France
83 rue Marcel Mérieux - 69960 Corbas
Tél. +33 (0)4 72 79 05 79 - Fax. +33 (0)4 78 90 19 19
E-mail : sales@tecofi.fr - **www.tecofi.fr**

ISO 9001
ISO 14001
BUREAU VERITAS
Certification

CB 4248AC-MM_FR // Réalisé le 27/02/2025 // Version D

CLAPET À BATTANT À BRIDES

PASSEPORT TECHNIQUE

CB 4248AC-MM

DIAGRAMME DE PERTE DE CHARGE

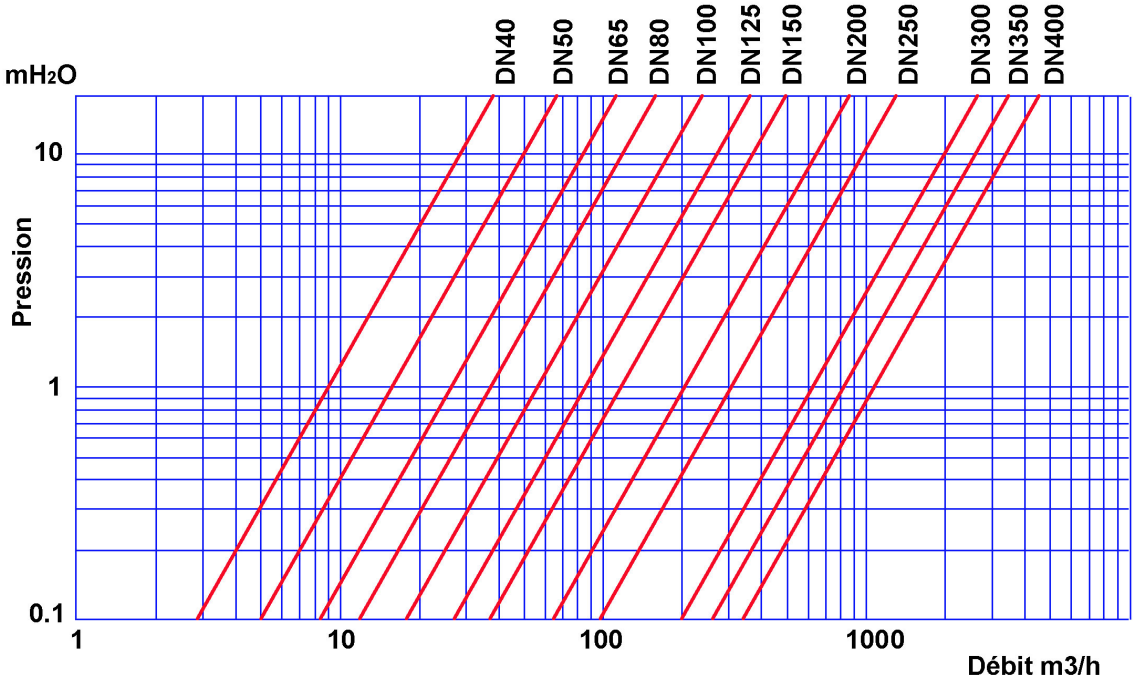

COEFFICIENT DE DEBIT (Kvs)

DN	40	50	65	80	100	125	150	200	250	300	350	400
Kvs	24.5	40.7	65.2	92.9	169.6	265	381.5	685	1076.8	1556.7	1891.5	2513.3

⚠ Lors du montage, il est recommandé de respecter une distance de 3 à 5 fois le diamètre nominal en amont et en aval d'un coude ou d'un appareil. Cette précaution permet de rester hors des zones de turbulence susceptibles d'augmenter le risque d'usure. Au refoulement d'une pompe, il est conseillé de réaliser le montage conformément à la norme **FD CEN/TR 13932.**

Les photographies et les illustrations techniques ne sont pas contractuelles. Les spécifications des produits présentés sont susceptibles de modifications sans avis préalable

Tecofi France
83 rue Marcel Mérieux - 69960 Corbas
Tél. +33 (0)4 72 79 05 79 - Fax. +33 (0)4 78 90 19 19
E-mail : sales@tecofi.fr - **www.tecofi.fr**

ISO 9001
ISO 14001
BUREAU VERITAS
Certification

CB 4248AC-MM_FR // Réalisé le 27/02/2025 // Version D