Ref. : VP 3449-08.pas Rev. : Initial Date : 12/07/2011 Page : 1/1	**ROBINET A PAPILLON A REDUCTEUR** **VP 3449-08**	ISO 9001 BUREAU VERITAS Certification Tecofi FAREX FLUID SOLUTION DESIGNER

APPLICATION

Usage général : Eau, air, gaz, acides, etc.

CARACTERISTIQUES GENERALES

Conception suivant la norme NF EN 593.
TECFLY: type à oreilles lisses permettant l'utilisation en bout de ligne, étanche dans les 2 sens.
Deux types de manchette:
- Profilé en forme "queue d'aronde" assurant un maintien parfait (pour un vide poussé, la manchette peut être collée).
- Renforcée interne en aluminium permettant un couple de manoeuvre réduit.

Axe en deux parties permettant, dans ces dimensions moyennes, un excellent coefficient d'écoulement, grâce à un papillon réduit en épaisseur et profilé.
Papillon usiné sur la tranche, ce qui permet un couple de manoeuvre réduit et régulier.
Axe inéjectable, paliers inox téflonnés, manchette interchangeable, embase normalisée ISO 5211.

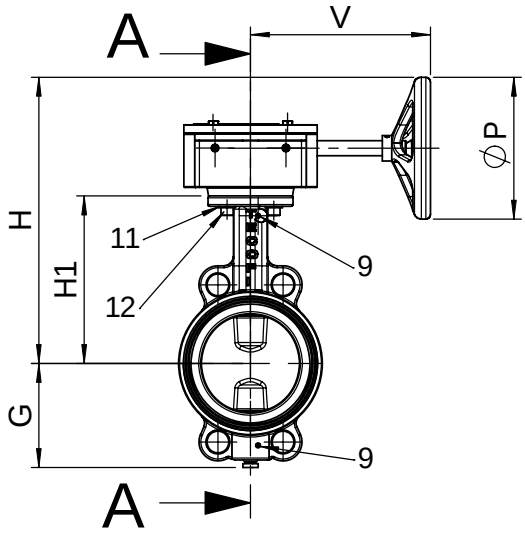

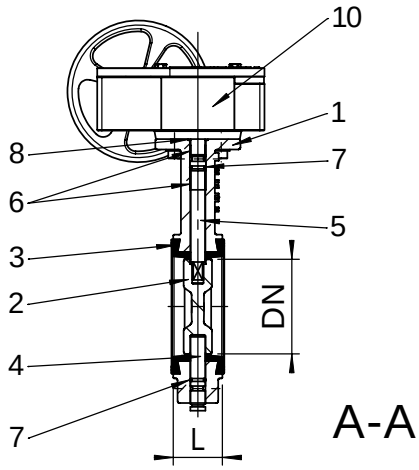

CONSTRUCTION

Rep.	Nb.	Designation	Matière	
12	4	Vis	Inox	
11	4	Rondelle plate	Inox	
10	1	Réducteur	Fonte	
9	2	Goupille	Inox	
8	1	Joint	NBR	
7	2	Joint torique	NBR	
6	2	Bague de guidage	Acier téfloné	
5	1	Axe supérieur	Inox 316	DIN: X5CrNiMo 18 10 ASTM : AISI 316 BS : 316 S16
4	1	Axe inferieur	Inox 316	DIN: X5CrNiMo 18 10 ASTM : AISI 316 BS : 316 S16
3	1	Manchette	EPDM Chaleur	En standard
2	1	Papillon	GX5CrNiMo19-11-2	DIN: G-X6CrNiMo18 10 ASTM: A351 Grade CF8M BS: 1504 316 C16
1	1	Corps	EN-GJL-250	DIN : GG25 ASTM : A48 class 40B BS : 1452 Grade 250

DIMENSIONS

DN mm	DN inch	H	H1	L	G	ØP	V	TYPE	Poids (kg)
50	**2"**	255	140	43	71	150	148	F07	8
65	**2"1/2**	268	153	46	78	150	148	F07	8.6
80	**3"**	274	159	46	89	150	148	F07	9.2
100	**4"**	293	178	52	102	150	148	F07	10.6
125	**5"**	305	190	56	117	300	148	F07	12.4
150	**6"**	318	203	56	130	300	148	F07	13.9
200	**8"**	430	238	60	159	300	238	F10	26.9
250	**10"**	460	268	68	190	300	238	F10	36.9
300	**12"**	495	306	78	222	300	226	F10	47.3

CONDITIONS DE SERVICE

Pression de services maxi : 16 bar.
Température Maxi : -15°C / +130°C.
Température de pointe : -30°C / +150°C.

Etanchéité en option	Température maxi	Température de pointe
EPDM	+4°C / +110°C	-20°C / +130°C
CSM (Type Hypalon®)	+4°C / +80°C	-20°C / +110°C
FPM (Type Viton®)	-10°C / +170°C	-20°C / +200°C
Silicone	-20°C / +170°C	-40°C / +200°C
Nitrile (NBR)	-10°C / +80°C	-20°C / +90°C

AGREMENT ET NORMES

Fabrication répondant aux exigences de la Directive Européenne 97/23/CE «Équipements sous pression» : catégorie III module H.
Les procédures de tests sont réalisées suivant les normes EN 12266-1, Din 3230, BS 6755 et ISO 5208 :
Corps : 24 bar.
Siège : 17,6 bar.
Écartement suivant les normes NF EN 558-1 série 20, ISO 5272 série 20, DIN 3202.
Raccordement à brides suivant PN10 et PN16 suivant les normes EN 1092-2, BS 450, AISI B16.1-5. Adaptable entre brides ASA 150 sur demande.

Parc Technoland - 2 Allée du Lazio - 69800 Saint Priest - FRANCE
Tél. +33 (0) 4 72 79 05 79 - Fax +33 (0) 4 78 90 19 19 / +33 (0) 4 72 79 05 70
E-mail : tecofi@tecofi.fr - Service commercial / Sales dep. : sales@tecofi.fr - **www.tecofi.fr**