Ce document est la propriété exclusive de TECOFI. Toute communication ou reproduction de ce document, sous quelque forme que ce soit, et toute exploitation ou communication de son contenu sont interdites, sauf autorisation écrite expresse. Tout manquement à cette règle est illicite et expose son auteur au versement de dommages et intérêts. Tous droits réservés pour le cas de la délivrance d'un brevet, d'un modèle d'utilité ou d'un modèle de présentation. Les photographies et les illustrations techniques ne sont pas contractuelles. Les spécifications des produits présentés sont susceptibles de modifications sans avis préalable. Ils ne peuvent être invoqués, à aucun moment, par le client à l'encontre de TECOFI.

This document is the exclusive property of TECOFI. The reproduction, distribution and utilization of this document as well as the communication of its contents to others without express authorization are prohibited. Offenders will be held liable for the payment of damages. All rights reserved in the event of the grant of a patent, utility model or design. Photos and technical art works are not contractual. The specifications of the presented products are open to modifications without previous advice. They cannot be called, at any time, by the customer against TECOFI.

Produit conforme à la directive européenne
" Equipement sous pression " N°97/23/CE
Product in accordance to " Pressure Equipements "
European directive N°97/23/EC

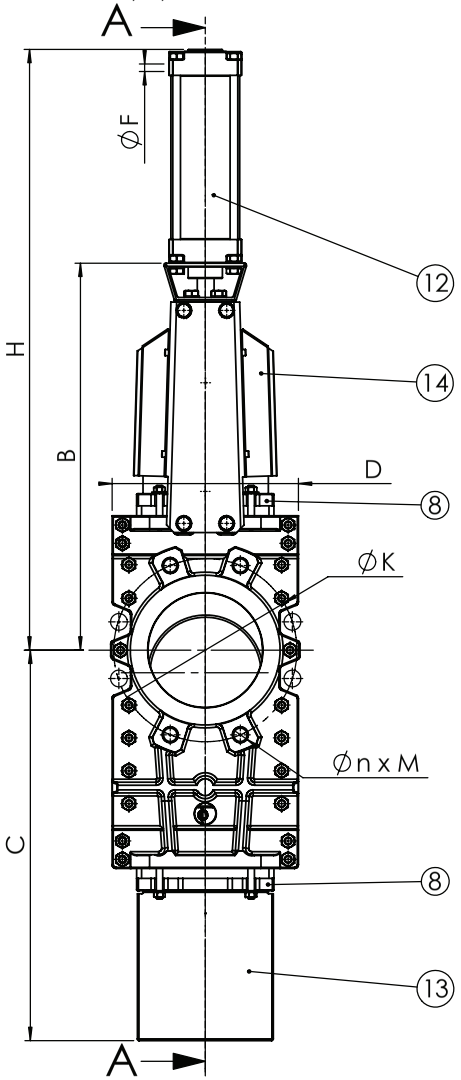

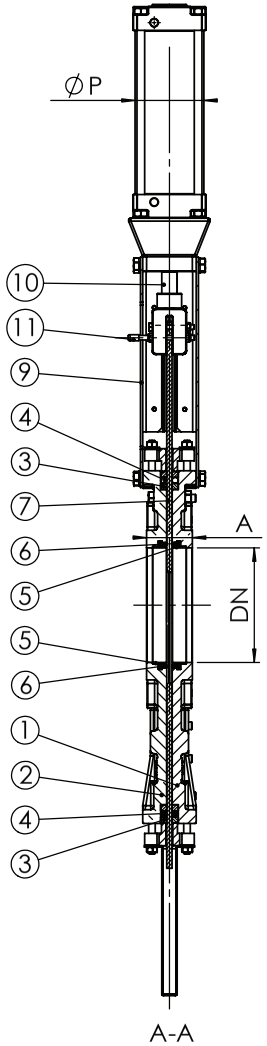

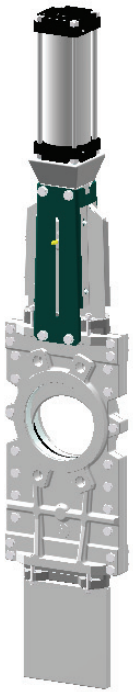

DN mm	DN inch	A	B	C	D	Ø F	Ø P	H	Ø K	n x M
50	2"	40	246	244	150	3/8"	80	501	125	4 x M16
65	2"1/2	40	264	291	168	3/8"	80	534	145	4 x M16
80	3"	50	294	333	184	3/8"	80	578	160	8 x M16
100	4"	50	335	383	205	3/8"	80	640	180	8 x M16
125	5"	50	374	443	220	3/8"	80	704	210	8 x M16
150	6"	60	423	512	240	3/8"	80	778	240	8 x M20
200	8"	60	528	652	295	3/8"	80	934	295	8 x M20
250	10"	70	627	781	355	3/8"	80	1082	350	12 x M20
300	12"	70	702	938	410	3/8"	80	1208	400	12 x M20
350	14"	96	835	1043	NC	3/8"	80	1390	460	16 x M20
400	16"	100	945	1168	NC	3/8"	80	1550	515	16 x M24
450	18"	106	1040	1296	NC	3/8"	80	1695	565	20 x M24
500	20"	110	1150	1454	NC	3/8"	80	1855	620	20 x M24
600	24"	110	1354	1706	NC	1/2"	125	2209	725	20 x M27
700	28"	110	1540	1981	NC	1/2"	125	2495	840	24 x M27
800	32"	110	1750	2246	NC	1/2"	125	2805	950	24 x M30
900	36"	110	1990	2496	NC	3/4"	160	3210	1050	28 x M30
1000	40"	110	2195	2641	NC	3/4"	160	3515	1160	28 x M33
1200	48"	120	2390	3186	NC	3/4"	160	3910	1380	32 x M36

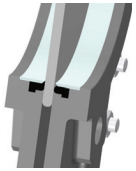

Montage standard
Standard asembling

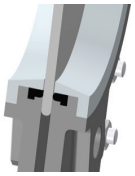

Montage renforcé
Strengthened assembling

Montage entre brides ISO PN10 et portée de joint suivant la norme EN 1092-1.
Wafer type ISO PN10 and raised face in accordance to standard EN 1092-1.

Rep. *Pos.*	Nb. *Qty.*	Désignation *Description*	Matière *Material*	Remarque *Remark*
14	2	Capot latéral / Lateral hood	Inox / Stainless steel	
13	1	Capot inférieur / Down hood	Inox / Stainless steel	
12	1	Vérin hydraulique / Hydraulic actuator	Aluminium / Aluminium	
11	1	Indicateur de position / Position indicator	Inox / Stainless steel 304	
10	1	Tige de manoeuvre / Stem	Inox 13%Cr / Stainless steel 13%Cr	
9*	2	Plaque support / Support plate	Acier + époxy / Steel + époxy	Inox en option / Stainless steel on request
8	2	Fouloir de presse étoupe / Packing gland	Aluminium / Aluminium	
7	1	Pelle / Knife gate	X5CrNi 18-10	
6	2	Joint d'étanchéité / Gasket	EPDM	
5	2	Frette / Support ring	Inox /Stainless steel 316	
4	2	Joint torique / O-ring	EPDM	
3	4	Garniture PE / Packing	Coton suiffé / Tallowed cotton	
2	1	Contre corps / Second body	Inox / Stainless steel GX5CrNiMo 19-11-2	
1	1	Corps / Body	Inox / Stainless steel GX5CrNiMo 19-11-2	

CONDITIONS DE SERVICE /
PRESSURE TEMPERATURE RATING

T max : +110 °C

PS max : DN 50 - 250 : 10 bar
DN 300 : 6 bar
DN 450 - 600 : 3.5 bar
DN 700 - 900 : 2.5 bar
DN 1000 - 1200 : 1 bar

*Plaques-supports préformées jusqu'au DN 300.
Pre-sharped parts up to DN 300.

MODIF.	Ind.									
	A	GC	23/04/01	Création initiale	B	GD	06/02/06	MAJ assemblage + capot	D	
		GM	24/06/02	Mise en conformité PED	C				E	

TECOFI FRANCE
5, Impasse Pascal
Z.I. - BP 177
69686 CHASSIEU
FRANCE
Tel : +33 (0) 4 72 79 05 79
Fax : +33 (0) 4 78 90 19 19
E-mail : sales@tecofi.fr
Web : www.tecofi.fr
ISO 9001

Dessiné par *Drawn by* GD
Vérifié par *Approved by* JO
Client *Customer*
Affaire *File Reference*

Titre *Title*
Vanne à guillotine à pelle traversante à vérin hydraulique double effet /
Continious slide valve with double acting hydraulic actuator
DN 50 - 1200 / ISO PN10

Echelle *Scale*
Date *Date* 06/02/2006
No. Dessin *Drawing Nb* VGT 6400-09.doc
Ind. B

Indice 02